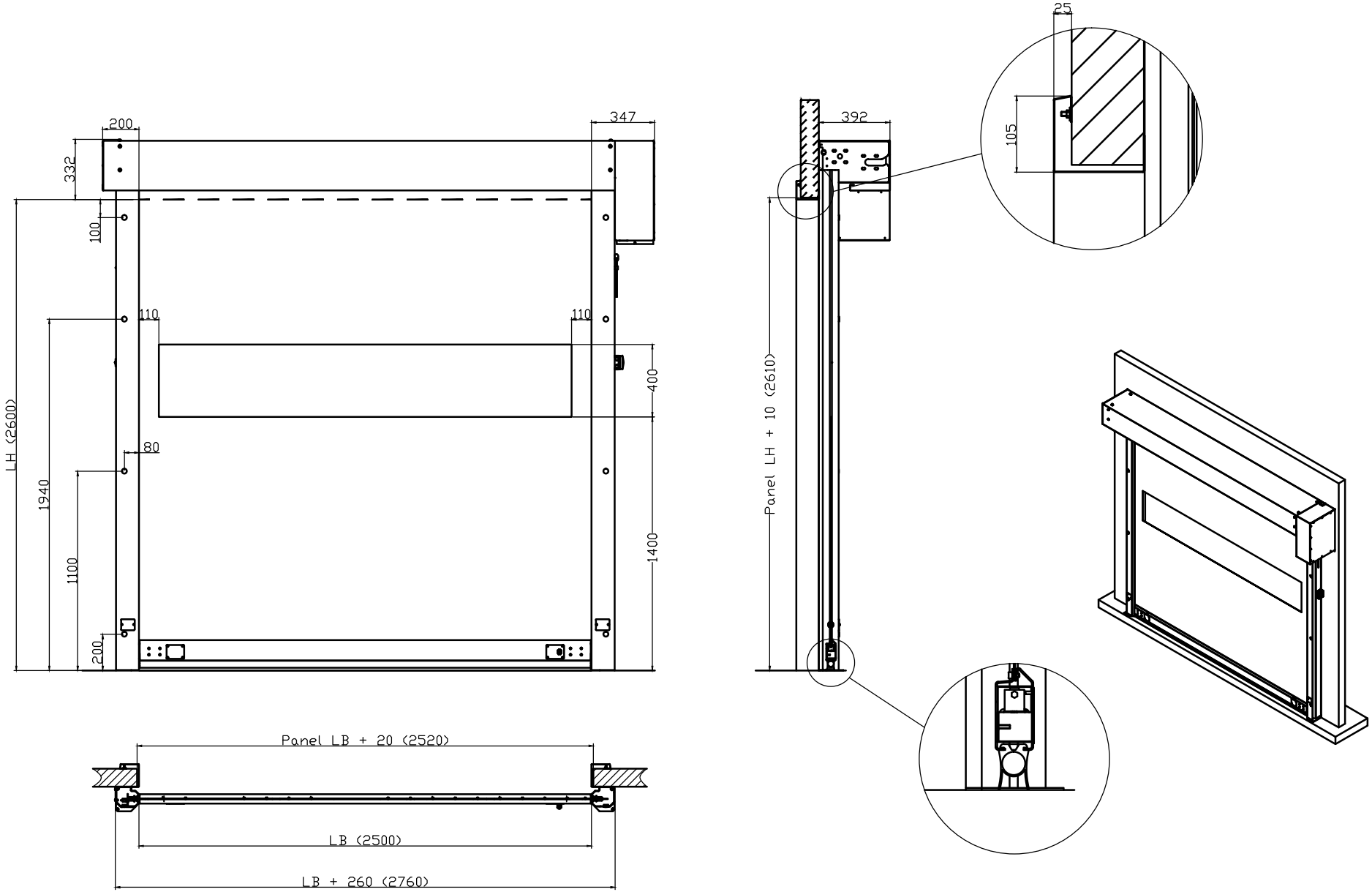

Pos.	Antal.	Emne.		Tg.nr.	Materiale
Dato	Revision	Sign.	Titel: Man. selvrep. AR0031L	Mål/forhold: 1:10	Udv.godk.dato: Ansvarlig:
				Tegnet af: DS	Prod.godk.dato: Ansvarlig:
				Tg.Dato: 150410	Mont.godk.dato: Ansvarlig:
					Salg.godk.dato: Ansvarlig:
			DAN-doors Industrivej 19 stilling 9560 Skanderborg Tlf.: +45 87938700 Fax.: +45 86573290	Filnavn:	
				Tg.nr.: AR0031L	